CARACTÉRISTIQUES TECHNIQUES
SUPERGLASS™ ESSENTIAL

ST-65-CONNECT-SE5
ST-75-CONNECT-SE5
ST-86-CONNECT-SE5



Affichage

Diagonale	65” : 165 cm 75” : 190 cm 86” : 216 cm
Technologie	ADS LCD - rétroéclairage DLED
Résolution	UHD 4K (3 840 × 2 160)
Format	16:9
Zone active (L × H)	65” : 1 428,48 × 803,52 mm 75” : 1 650,24 × 928,26 mm 86” : 1 895,04 × 1 065,96 mm
Pas de pixel (H × V)	65” : 0,3720 × 0,3720 mm 75” : 0,4298 × 0,4298 mm 86” : 0,4930 × 0,4930 mm
Luminosité	450 cd/m²
Ratio de contraste (dyn. / typ.)	5000:1 / 1200:1
Temps de réponse de l’écran	6,5 ms
Fréquence de rafraîchissement	60Hz
Haze	3 à 8%
Verre de protection	3,2 mm, revêtement anti-reflets
Durée de vie	> 50 000 heures
Durée d’utilisation	18h/7j
Angle de vue	179°
Couleurs	1,07 milliard (10 bit)
Orientation	Paysage

Interactivité

Technologie tactile	SuperGlass Haute Précision
Nombre de touchés simultanés	40
Résolution tactile	32 768 × 32 768 px
Précision	1,5 mm
Temps de réponse du tactile	5 ms
Taille minimale des objets	3 mm
Distance de contact	< 3 mm
Outil tactile	Doigt / Stylet / Objet
Stylets	Stylets passifs différenciés, haute précision, à mine fine
Différenciation doigt/stylet	Oui
Haze tactile	25%

Garantie

Garantie incluse	3 ans (extension en option)

Système embarqué

Version d’Android	Android 14 EDLA
CPU	A72 Quad core + A53 Quad core
GPU	G52 MC3
RAM / ROM	8 Go / 64 Go
Systèmes d'exploitation compatibles	Windows 11 - 10 - 8 - 7 - XP / Linux / Mac / Android / Chrome

Audio

Haut-parleurs	65”-75” : 2 × 16W (2.0) 86” : 2 × 20W (2.0)
Entrée / Sortie audio	1 / 1 (jack 3,5 mm)
SPDIF	1

Connectivité

Emplacement OPS	Oui (OPS en option)
HDMI	3 × HDMI IN (4K @60Hz) 1 × HDMI OUT (4K @60Hz)
USB	2 × USB Touch 3.0 1 × USB 2.0 4 × USB 3.1 Gen 1 2 × USB Type-C (65W)
VGA	1 × VGA IN (1080p @60Hz)
RS232	1
RJ45 / LAN	2 × IN / OUT (10/100/1000Mbps)
DP	1 × DP IN
Wi-Fi	Wi-Fi 6 - 802.11b/g/n/ac/ax, module Dual-band 2,4 GHz / 5 GHz (inclus)
Bluetooth	5.2
Emplacement carte TF	Oui

Fonctionnalités intégrées

Logiciels inclus	Licence Bytello Share, Note 2.0, Google Suite, Speechi Connect
Mises à jour (OTA)	Oui
Capteur de luminosité	Oui
Filtre anti-lumière bleue	Oui

Accessoires inclus

Câbles	Alimentation, USB Touch, HDMI
Stylets	2
Autres	Télécommande, module Wi-Fi
Documentation	Guide de démarrage et manuel

Consommation d’énergie

Alimentation	AC 100-240V, 50/60Hz
Consommation électrique (rapport Energy Star)	65” : 84W 75” : 96W 86” : 116W
Veille	< 0,5W

Dimensions & Poids

Dimensions du produit (L x H x P)	65" : 1 488 × 908 × 86 mm 75" : 1 709 × 1 031 × 86 mm 86" : 1 957 × 1 159 × 97 mm
Dimensions avec emballage (L x H x P)	65" : 1 628 × 1 014 × 185 mm 75" : 1 863 × 1 155 × 225 mm 86" : 2 110 × 1 283 × 225 mm
Poids net	65" : 33,75 kg 75" : 45,45 kg 86" : 51,50 kg
Poids brut avec emballage	65" : 40,55 kg 75" : 55,25 kg 86" : 68 kg
Norme VESA	65" : 600 × 400 mm 75" : 800 × 400 mm 86" : 800 × 600 mm

Environnement

Température de fonctionnement	0°C - 40°C
Température de stockage	-20°C - 60°C
Humidité de fonctionnement	10% - 90% RH
Humidité de stockage	10% - 90% RH
Altitude	En-dessous de 5 000 mètres

Conformité

Certifications	CE, CB, TÜV Rheinland, FCC, Energy Star, WEEE, REACH (ROHS)

Plans techniques

65" : ST-65-CONNECT-SE5

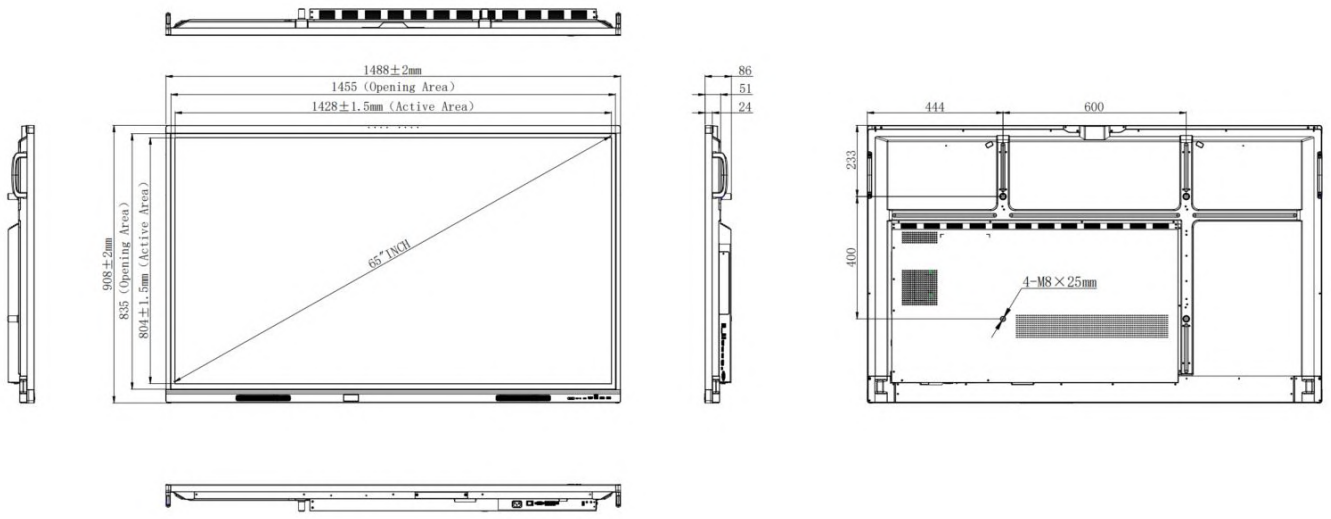

75" : ST-75-CONNECT-SE5

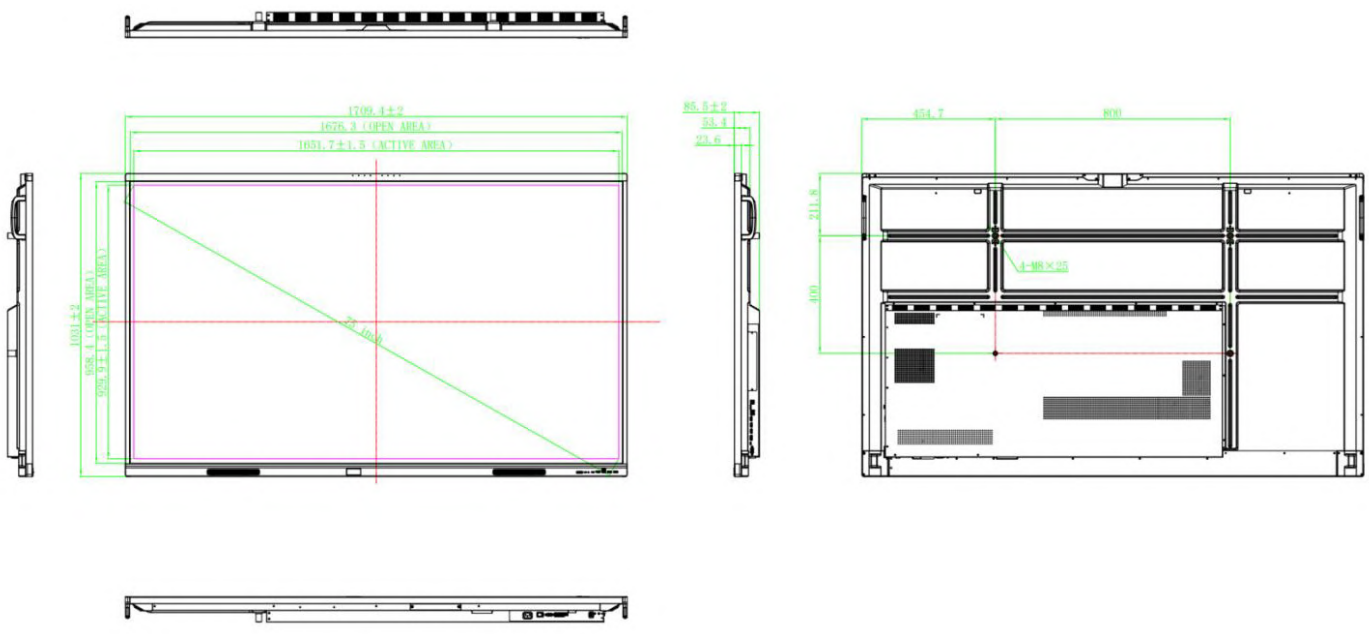

86" : ST-86-CONNECT-SE5

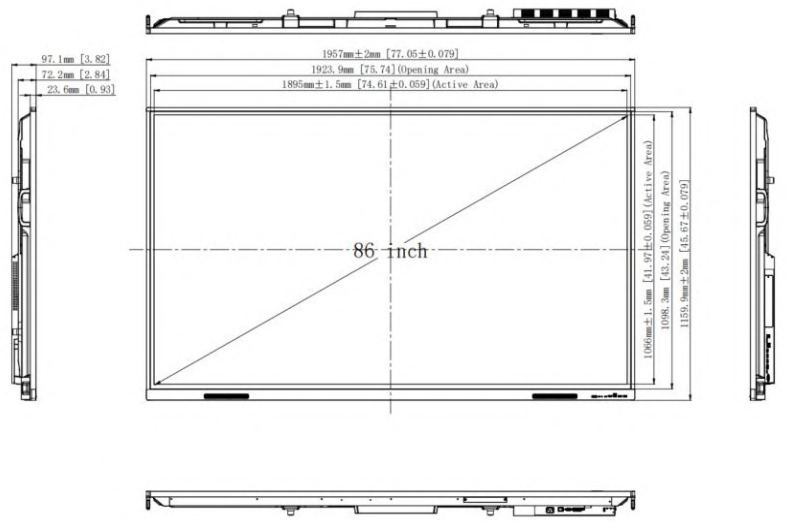

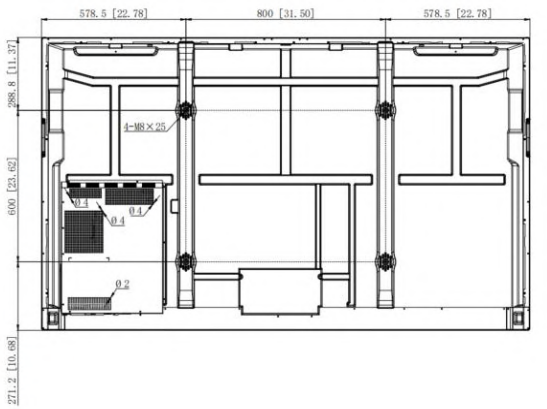

OPTION : OPS WINDOWS





Modules OPS	Windows 4K - i5	Windows 4K - i7
Système d'exploitation	Windows 11 Professionnel	Windows 11 Professionnel
CPU	Intel® Core i5-1135G7 (4,2 GHz)	Intel® Core i7-1165G7 (4,7 GHz)
GPU	Intel® Iris Xe Graphics	Intel® Iris Xe Graphics
RAM / ROM	16 Go DDR4 / 256 Go (M2)	16 Go DDR4 / 256 Go (M2)
Connectique	USB 3.0 × 3, USB Type-C × 1, USB 2.0 × 1, HDMI out × 1, LAN (RJ45) × 1, Audio out × 1, MIC in × 1	USB 3.0 × 3, USB Type-C × 1, USB 2.0 × 1, HDMI out × 1, LAN (RJ45) × 1, Audio out × 1, MIC in × 1
Wi-Fi / Bluetooth	Intel® WiFi 6 Bluetooth 5.2	Intel® WiFi 6 Bluetooth 5.2
Accessoires et logiciels inclus	Licence Windows 11 Pro, Tableau blanc, Clavier sans fil	Licence Windows 11 Pro, Tableau blanc, Clavier sans fil